HISTORIE, SOUČASNOST A BUDOUCNOST MULČOVAČŮ VAN WAMEL PERFECT V ČESKÉ REPUBLICE

agrotrans otice

PERFECT

AGROTRANS OTICE S.R.O.

- od roku 1993
- prodej a servis zemědělské techniky

SPECIÁLNÍ ZEMĚDĚLSKÝ PNEUSERVIS

AGROTRANS OTICE S.R.O.

- od roku 1993
- prodej a servis zemědělské techniky

SLUŽBY ZEMĚDĚLSKOU TECHNIKOU

AGROTRANS OTICE S.R.O.

- od roku 1993
- prodej a servis zemědělské techniky

PRODEJ KONCOVÝM ZEMĚDĚLCŮM

AGROTRANS OTICE S.R.O.

- od roku 1993
- prodej a servis zemědělské techniky

IMPORT ZEMĚDĚLSKÉ TECHNIKY

VAN WAMEL PERFECT

VAN WAMEL PERFECT

- výroba od roku 1950
- 95 zaměstnanců
- roční produkce 1300 – 1500 kusů

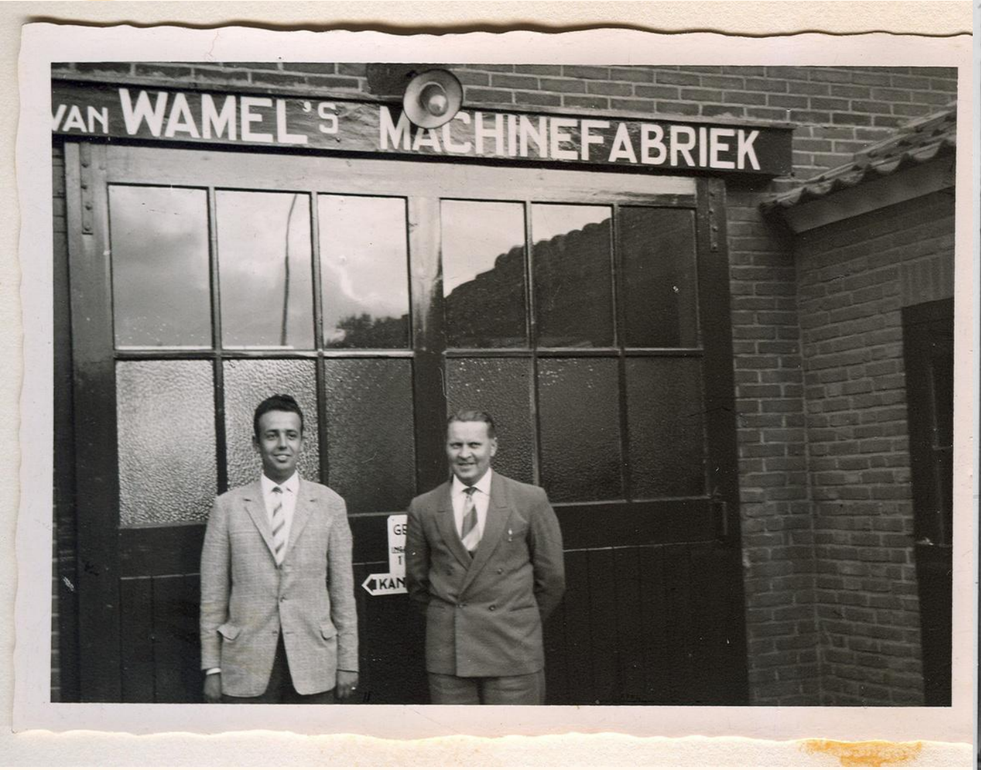

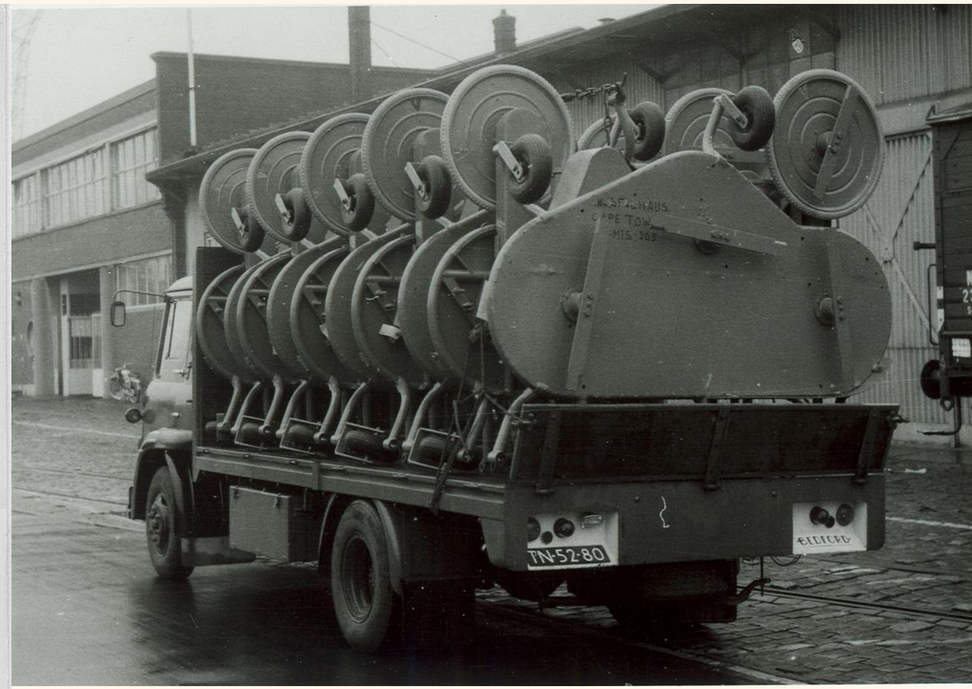

VAN WAMEL PERFECT

HLAVNÍ TRHY

- Holandsko
- Francie
- Evropa
- ale i Jižní Afrika, USA, Chille, Brazílie, Austrálie, Nový Zéland, Japonsko, Saudská Arábie

VAN WAMEL PERFECT

ČESKÁ REPUBLIKA

- od 1. poloviny 90. let
- Ing. Jan Matoušek, Blahotice
- NL a BE ovocnáři

VAN WAMEL PERFECT

AGROTRANS OTICE

- od 1. 4. 2004
- prodáno dosud asi 450 strojů
- + ostatní = 500 - 530 strojů
- poskytujeme servis a díly i na 30 let staré stroje!

VAN WAMEL PERFECT

SOUČASNOST

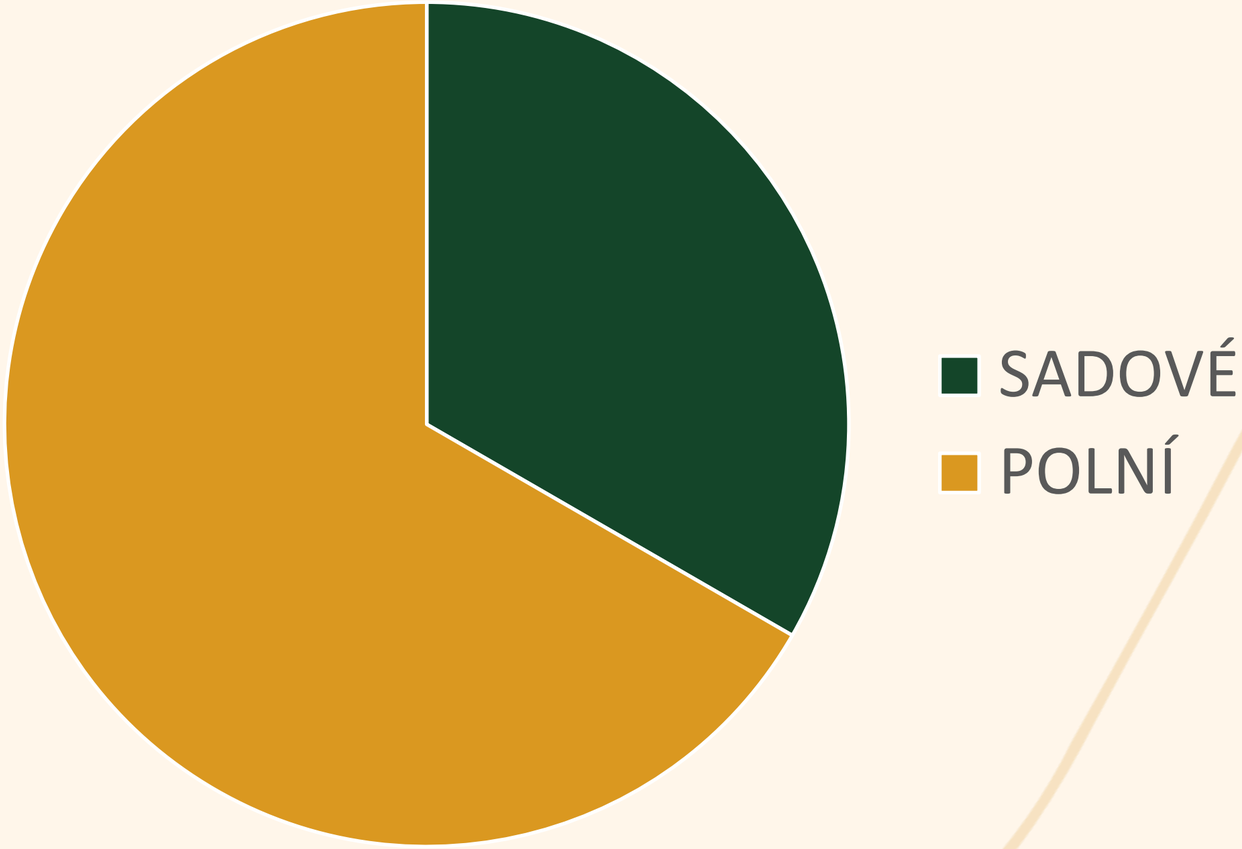

VAN WAMEL PERFECT

SADOVÉ

- kladívkové
- nožové
- speciální
  - ožínací hlavy
  - kartáče
  - frézy
  - půdoochranné

VAN WAMEL PERFECT

KLADÍVKOVÉ

- 6 výrobních řad
- pracovní záběry 90 - 460 cm
- dle použití

víno do 3 cm

sady do 10 cm

PRACOVNÍ ORGÁNY

- 0,9 kg

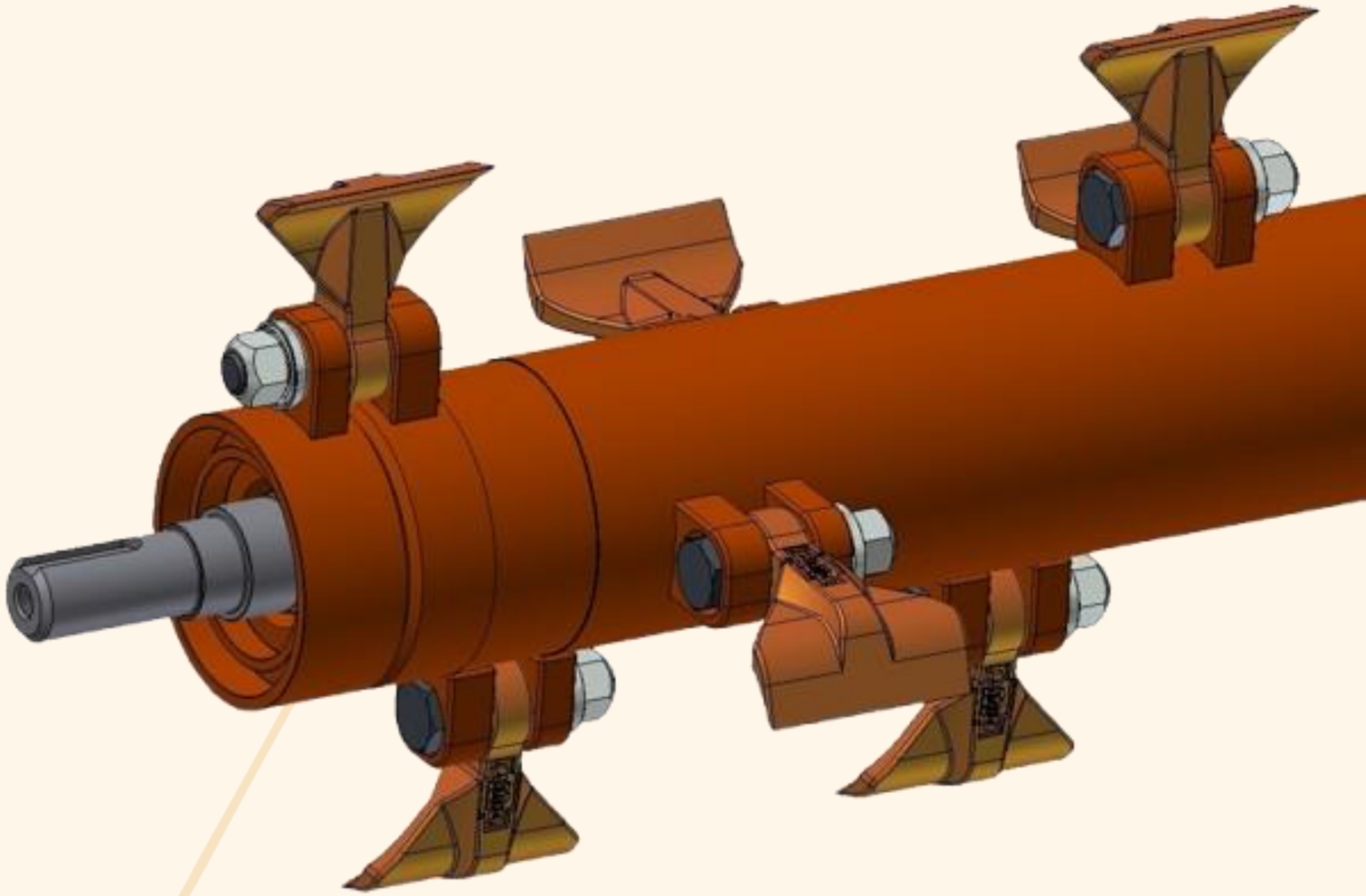

PRACOVNÍ ORGÁNY

- 2,2 kg

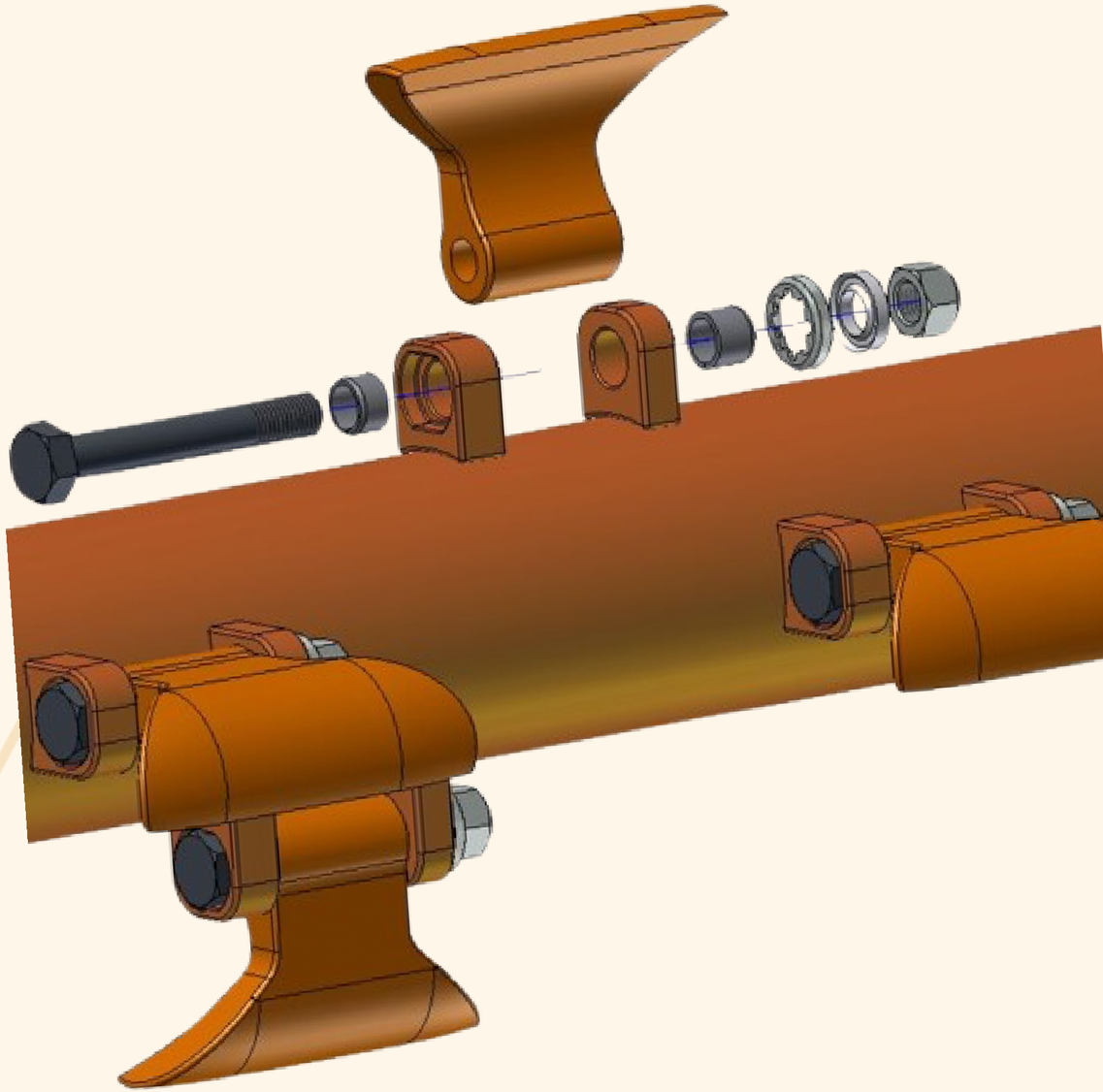

PRACOVNÍ ORGÁNY

- 2,7 kg

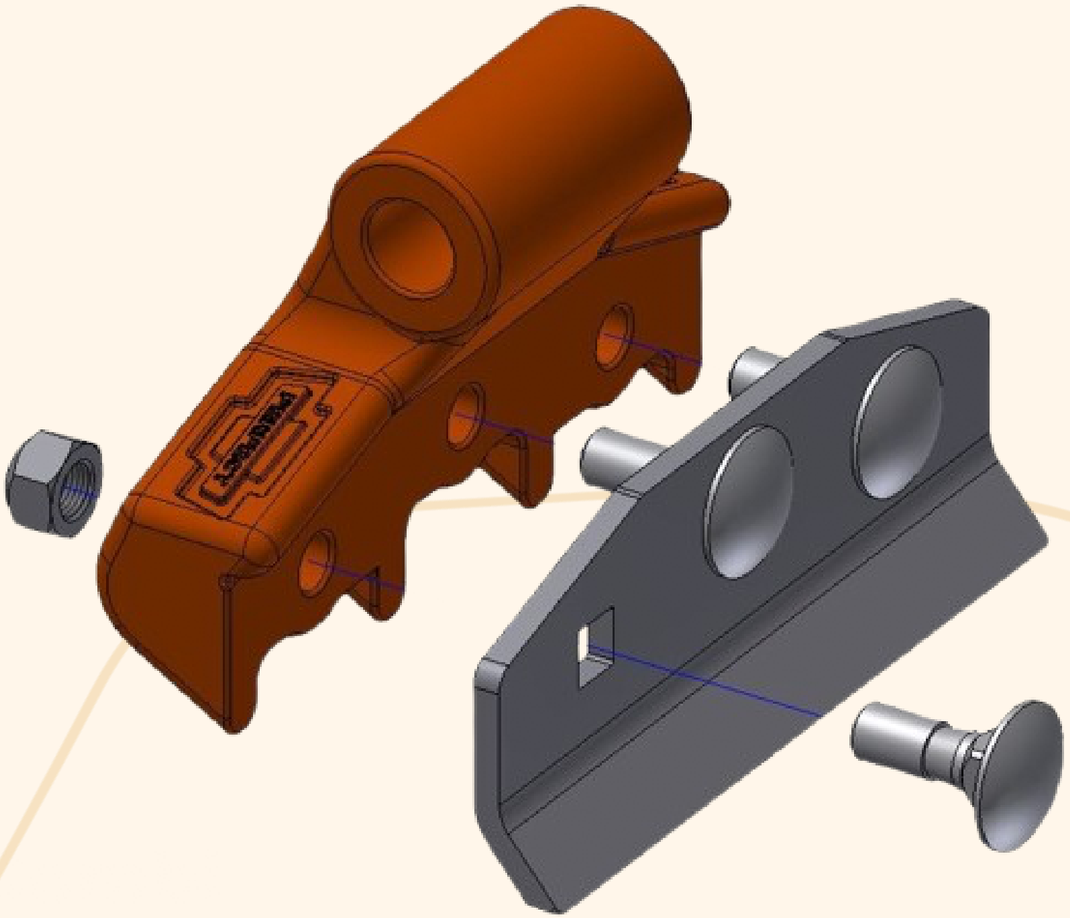

PRACOVNÍ ORGÁNY

- Y nože

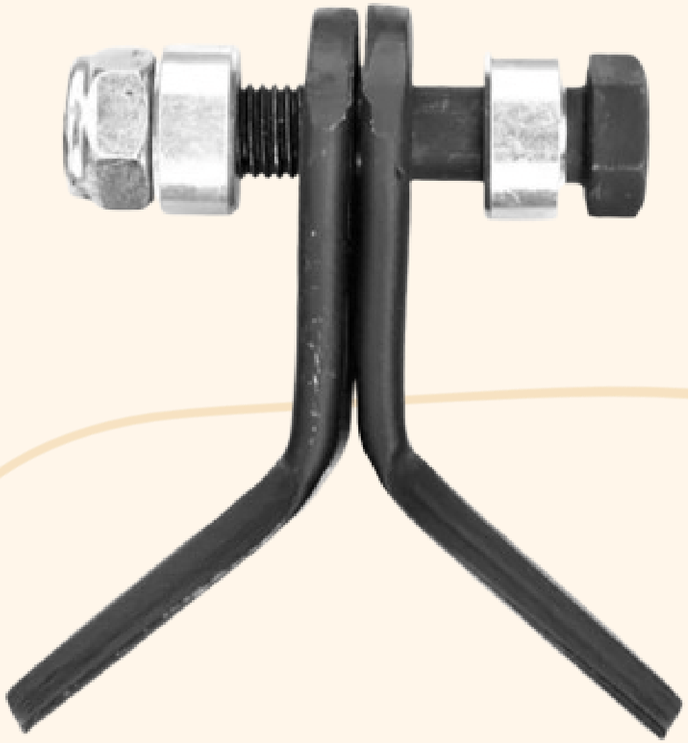

PRACOVNÍ ORGÁNY

- Litinové protiostří

ROBUSTNOST + ZNAČKOVÉ KOMPONENTY = DLOUHÁ ŽIVOTNOST

30 - 40 LETÉ STROJE JSOU STÁLE FUNKČNÍ !!!

- pracovní záběry 90 - 245 cm a také Vario 240 - 460 cm

AGREGACE

zadní

čelní

čelně-zadní

VARIOCHOP 135/150/180/210 cm

- čelně-zadní, boční posuv
- otáčky 540 - 750 - 1000, oba směry otáčení, včetně volnoběžky
- zvedače větví, deska na drcení listí

=

MULTITALENT

VAN WAMEL PERFECT

NOŽOVÉ

- klasické 105 - 360 cm
- klasické roztahovací 115 - 260 cm
- s bočními sekcemi 150 - 570 cm
- Σ 11 modelových řad

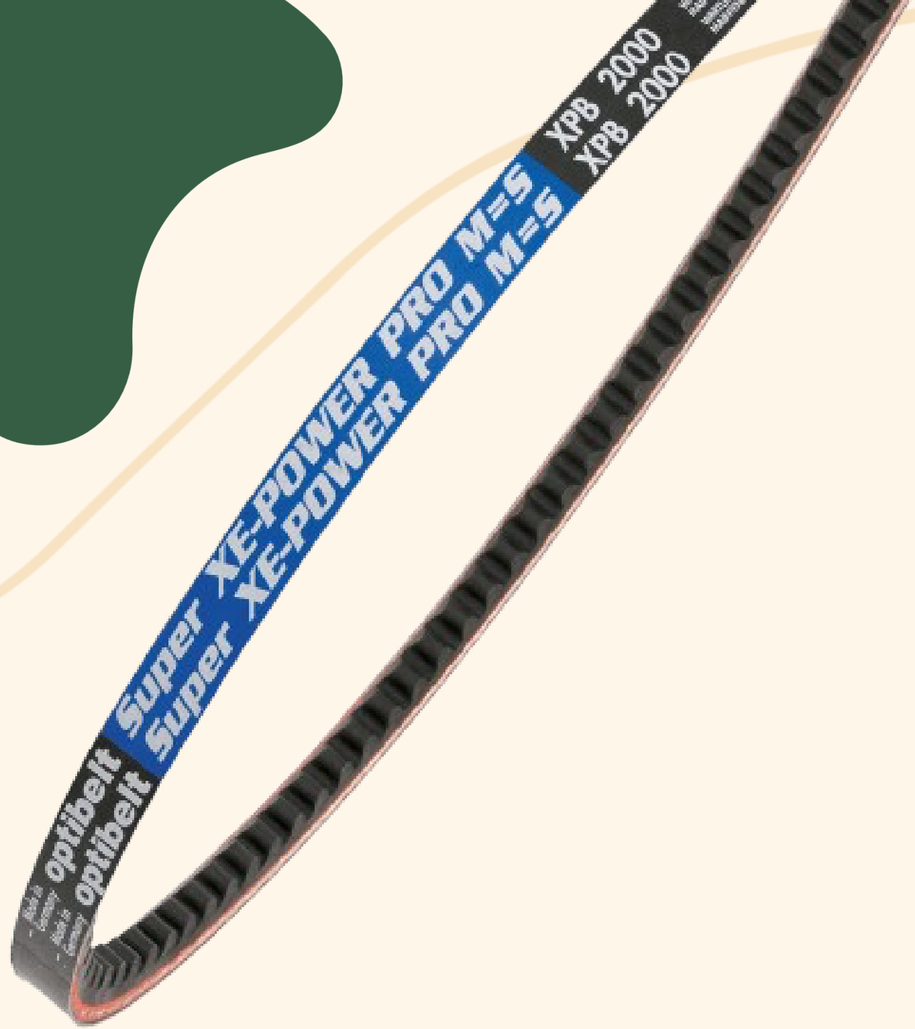

PRACOVNÍ ORGÁNY

- VÝKYVNÉ NOŽE
- boritová ocel
- OPTIBELT
- SKF, Röchling

TOP MODEL : DR - 365

(DR - 160 - 570, celkem 8 modelů)

- čelně-zadní
- hydraulická protinárazová pojistka
- boční sekce + 15°

VAN WAMEL PERFECT

SPECIÁLNÍ

- ožínací hlavy Ø 40 - 50 - 60 - 85 cm

VAN WAMEL PERFECT

SPECIÁLNÍ

- kartáče, 100 cm (resp. 400 cm)

VAN WAMEL PERFECT

FRÉZA TERRA RANGER

FRÉZA TERRA RANGER

VAN WAMEL PERFECT

SPECIÁLNÍ

- půdoochranné a půdozpracující stroje

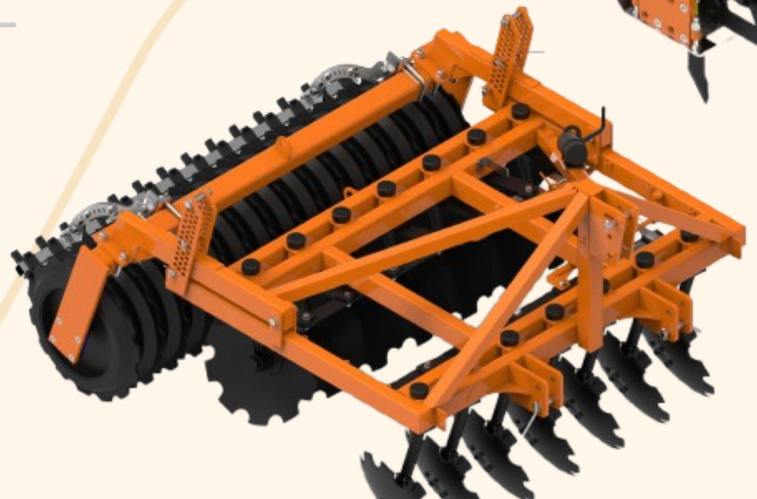

Ořezávací nářadí ELKAERS - NESBO

Rozmetadla průmyslových hnojiv BOGBALLE

VÝROBCEM PODPOŘENÁ AKCE NA MULČOVAČE DO SADŮ A VINOHRADŮ VAN WAMEL PERFECT

SLEVA 13 %

- Oficiální podpora od výrobce
- Špičková technika za dostupné ceny
- Při objednání do konce února

Akce platí na první 3 ks kladívkových a 3 ks nožových mulčovačů.

www.agrotrans-otice.cz
+420 603 508 740

DÍKY ZA OBCHODNÍ SPOLUPRÁCI

agrotrans

otíce